MISTRAL ATLANTIC

FICHA TÉCNICA

MST 1010

• SISTEMA PARA CUBIERTA PLANA PARA 3 MÓDULOS EN HORIZONTAL REMONTADOS

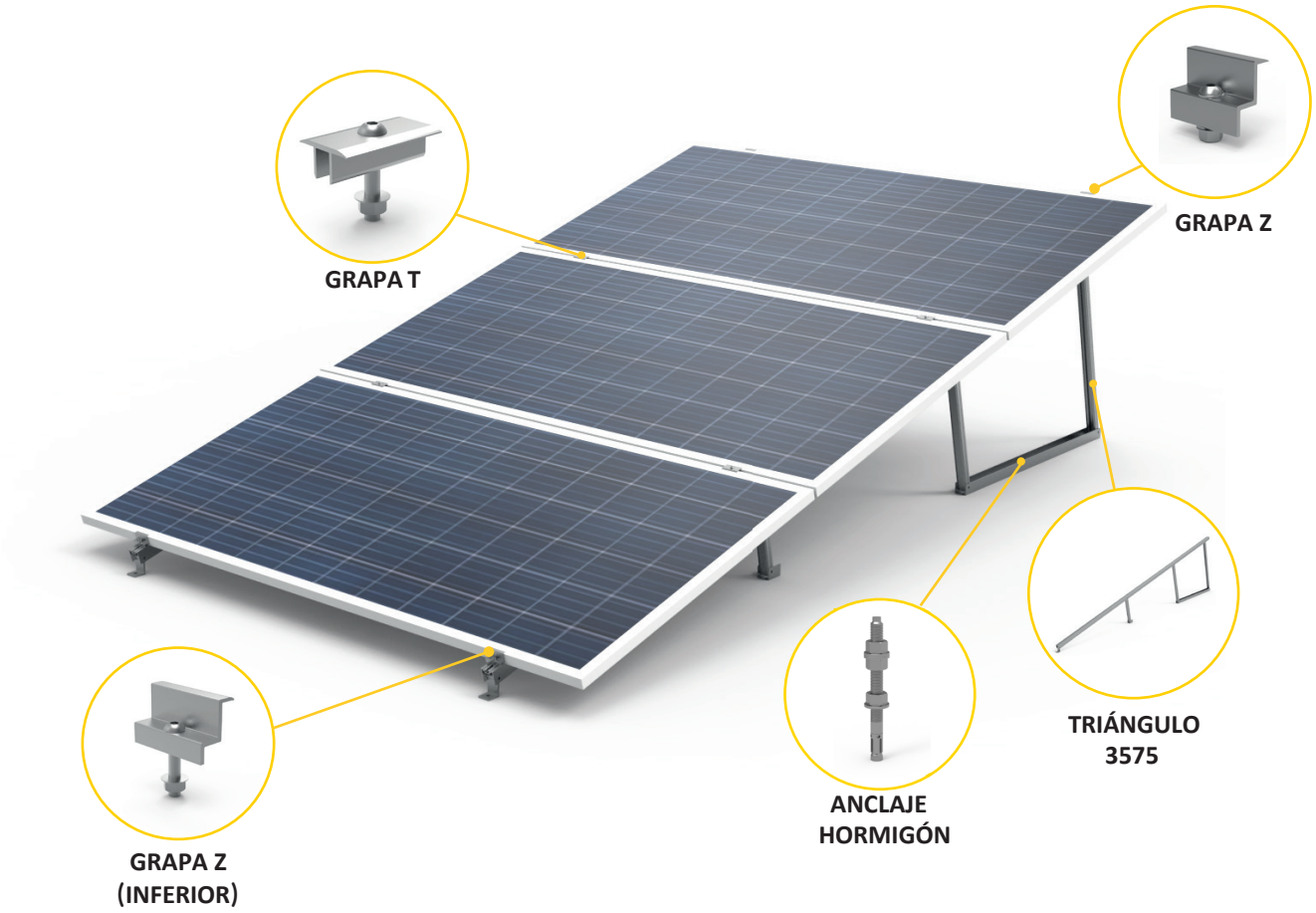

• CONFIGURACIONES DISPONIBLES

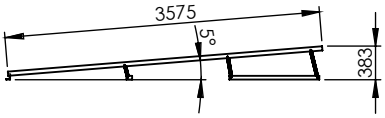

PREMONTADO C40 ABIERTO A
3575 AN. (5°)

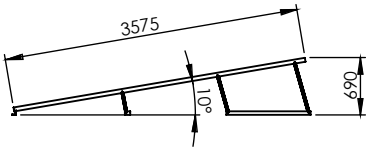

PREMONTADO C40 ABIERTO A
3575 AN. (10°)

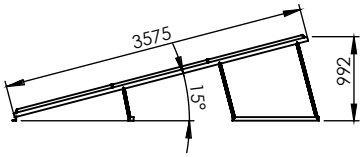

PREMONTADO C40 ABIERTO A
3575 AN. (15°)

ESPECIFICACIONES:	
Premontado 3575	Aluminio 6063 - T6
Tornillería	Acero Inoxidable A2
Ancho máx. módulo	Hasta 1150 mm
Grosor módulo	De 30 a 40 mm
Inclinaciones	5° o 10° o 15°

• CANTIDADES EN FUNCIÓN DEL Nº DE MÓDULOS

nº MÓDULOS	Triangulo 3575	FIJACIÓN FINAL Z	FIJACIÓN FINAL Z (INF.)	FIJACIÓN INTERMEDIA T	PLETINA TOMA TIERRA	ANCLAJE HORMIGÓN
3	2	2	2	4	4	8

• DATOS TÉCNICOS PREMONTADO

Triangulo abierto 3575 5º

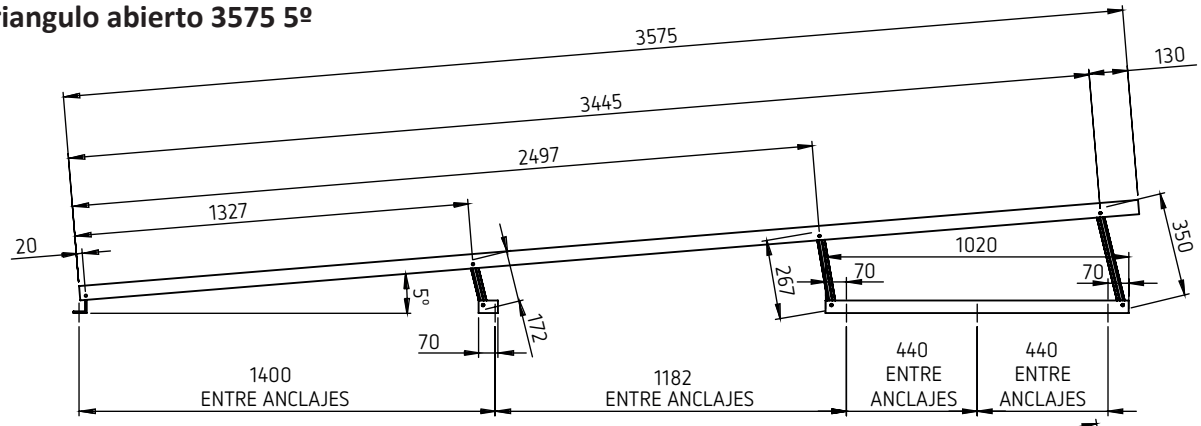

Triangulo abierto 3575 10º

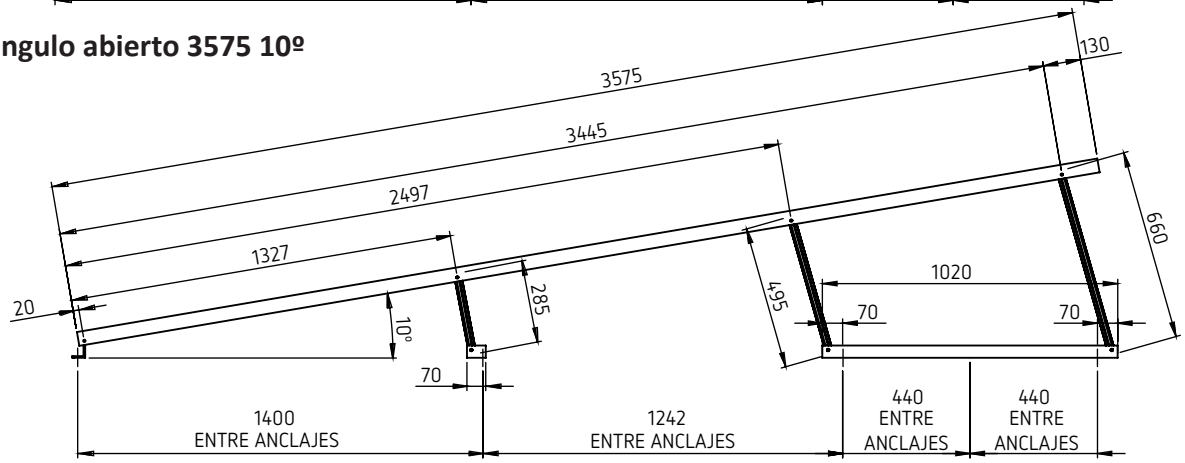

Triangulo abierto 3575 15º

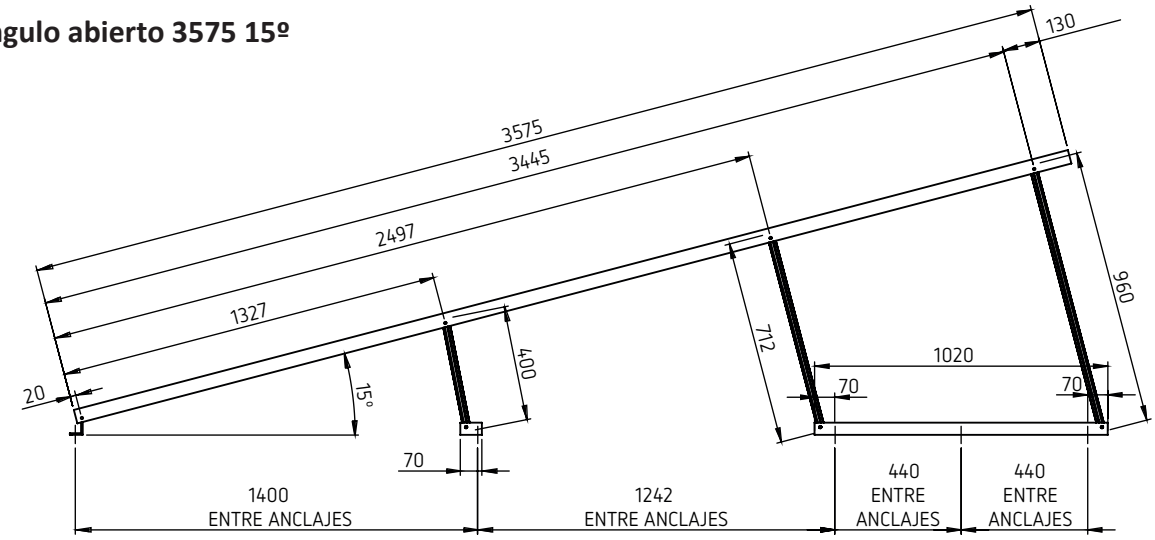

• UBICACIÓN DE ANCLAJES

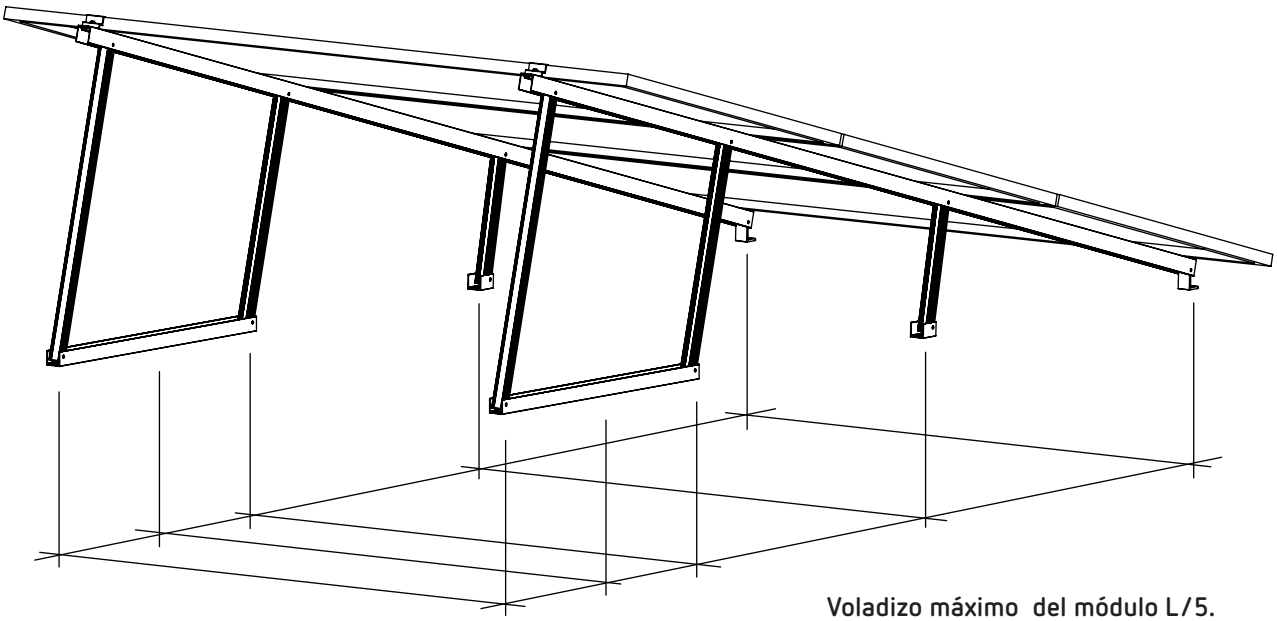

Voladizo máximo del módulo L/5.

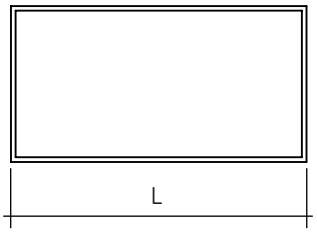

• MONTAJE TRIÁNGULO 3575

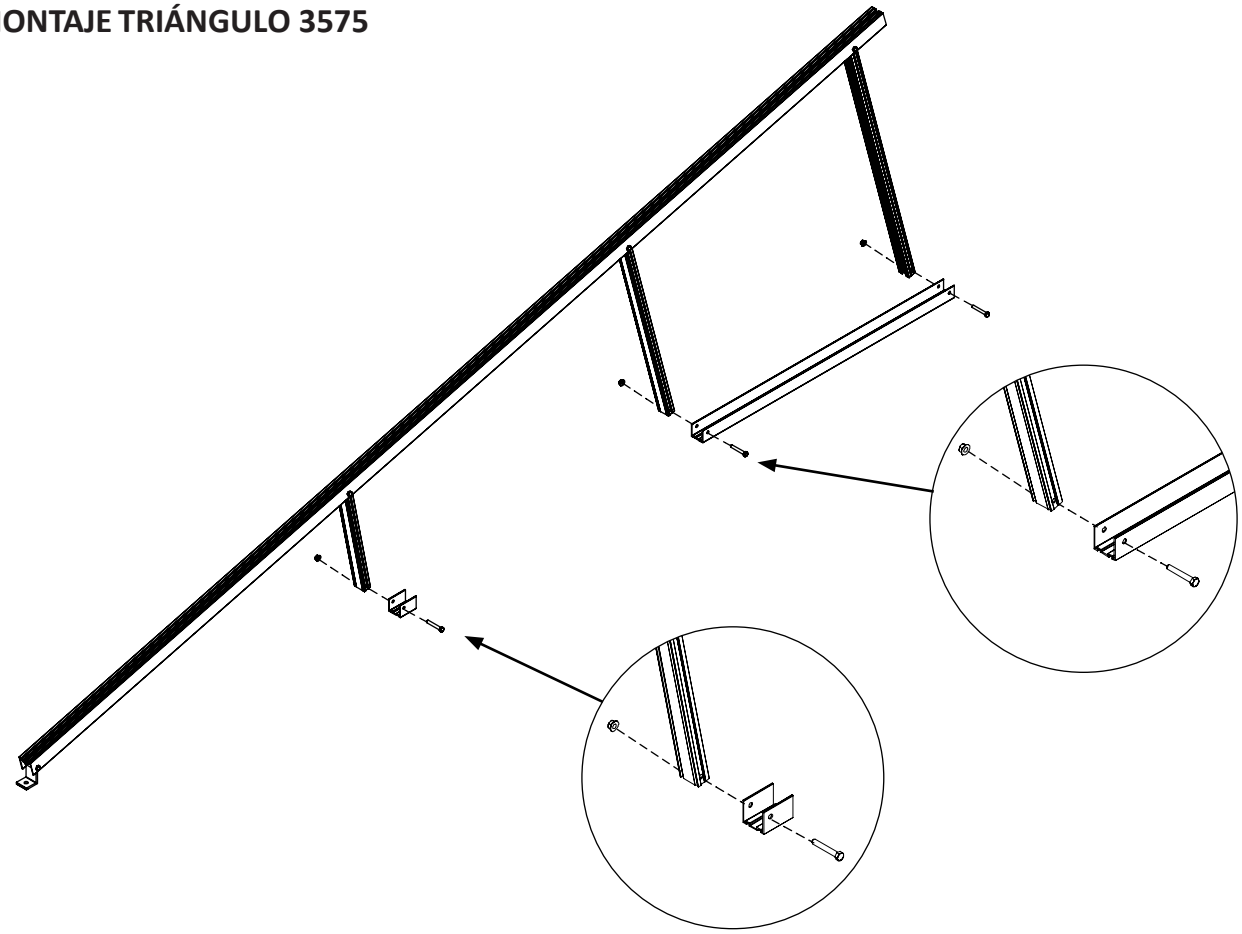

1 COLOCAR FIJACIÓN FINAL (INFERIOR)

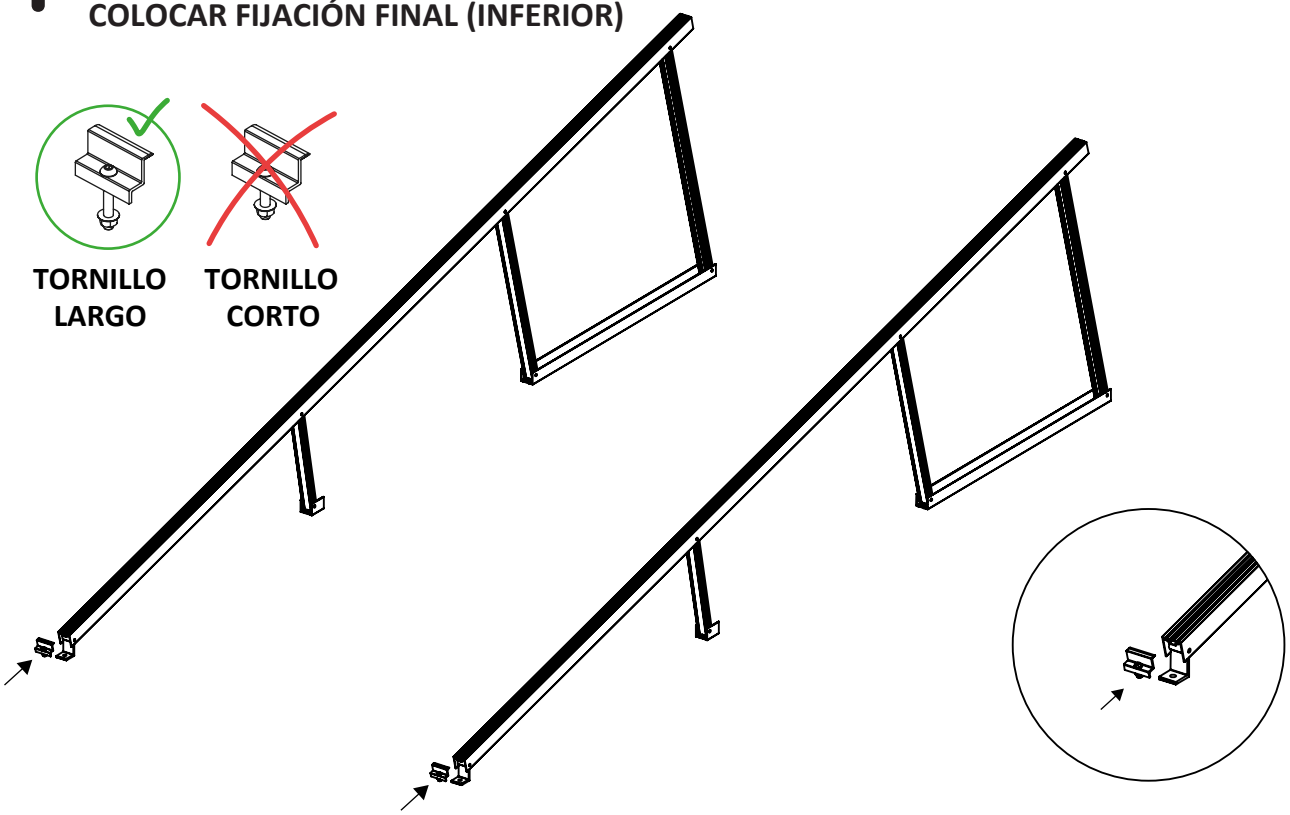

2 COLOCAR MÓDULO

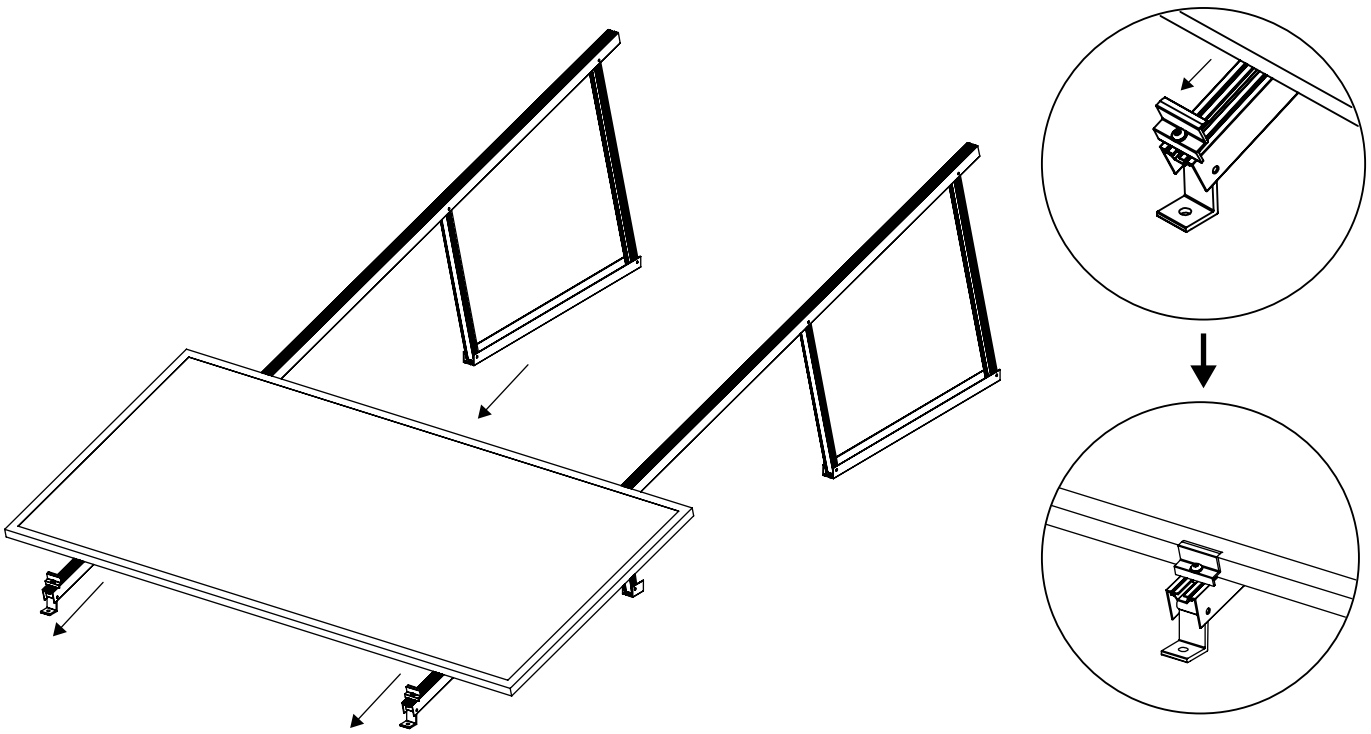

3 COLOCAR FIJACIÓN INTERMEDIA

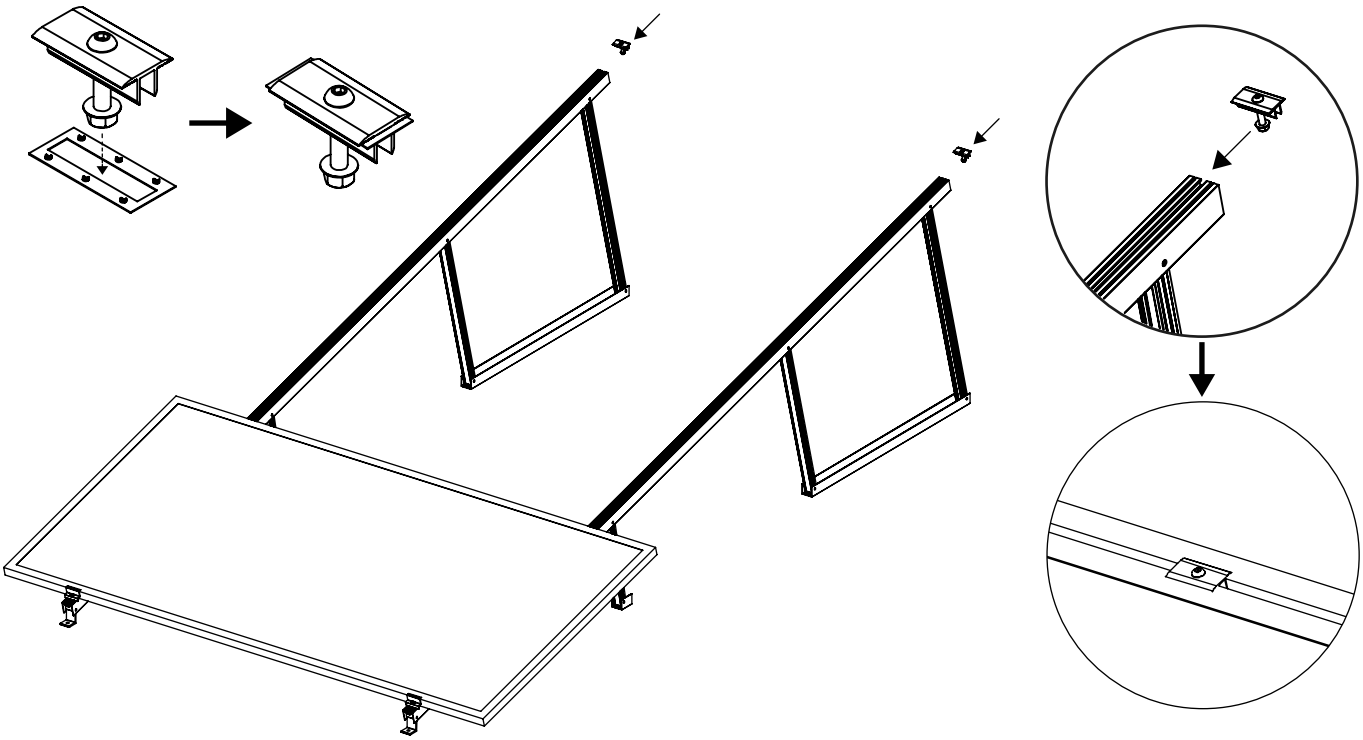

4 COLOCAR FIJACIÓN FINAL

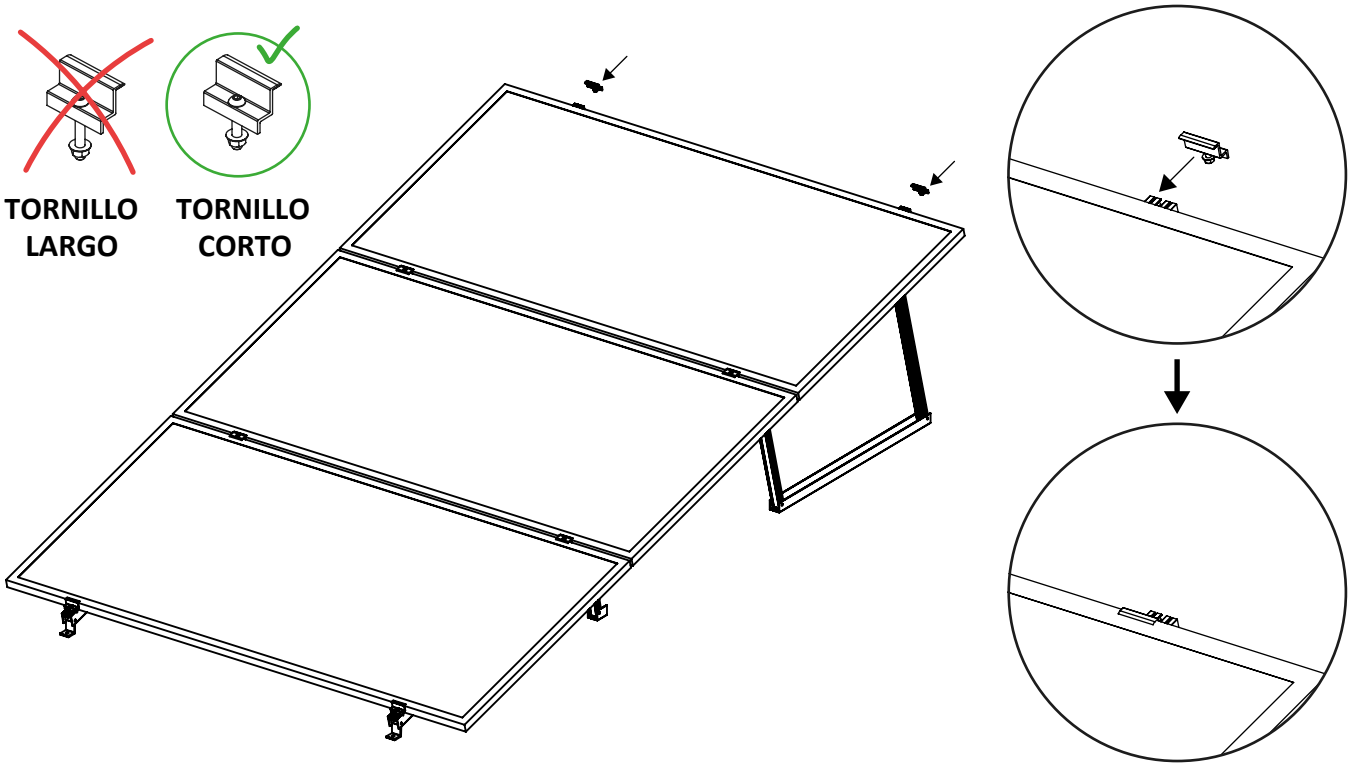

5 COLOCAR TAPAS TRIANGULO

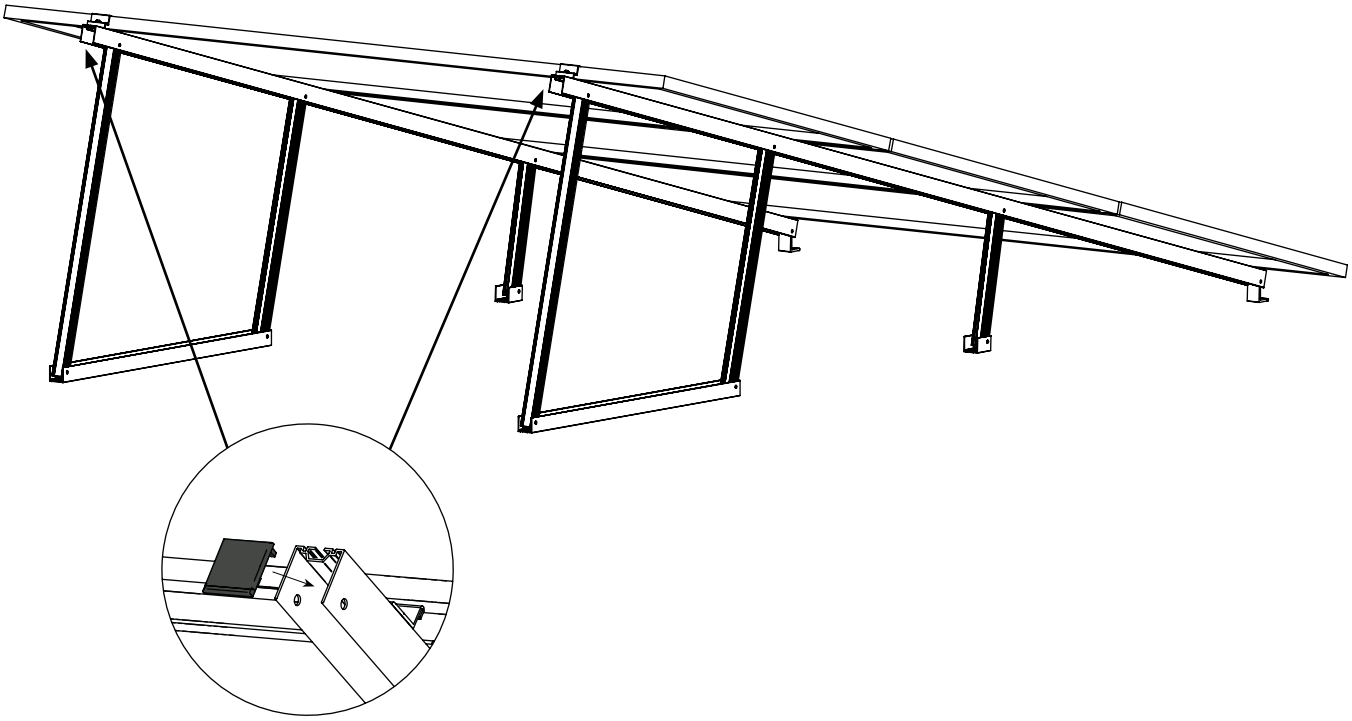

• LISTADO DE COMPONENTES CON SUS REFERENCIAS Y FICHA TÉCNICA

COMPONENTE	REFERENCIA	DENOMINACIÓN	
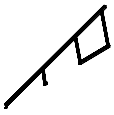	TR2007	PREMONTADO C40 ABIERTO A 3575 AN. (5º) - COMPLETO	
	TR2006	PREMONTADO C40 ABIERTO A 3575 AN. (10º) - COMPLETO	
	TR2005	PREMONTADO C40 ABIERTO A 3575 AN. (15º) - COMPLETO	
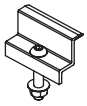	FJ003	FIJACION FINAL 30mm + TORNILLERIA	
	FJ002	FIJACION FINAL 35mm + TORNILLERIA	
	FJ001	FIJACION FINAL 40mm + TORNILLERIA	
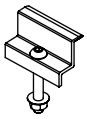	FJ009	FIJACION FINAL 30mm + TORNILLERIA (INFERIOR)	
	FJ008	FIJACION FINAL 35mm + TORNILLERIA (INFERIOR)	
	FJ007	FIJACION FINAL 40mm + TORNILLERIA (INFERIOR)	
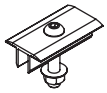	FJ006	FIJACION INTER 30mm + TORNILLERIA	
	FJ005	FIJACION INTER 35mm + TORNILLERIA	
	FJ004	FIJACION INTER 40mm + TORNILLERIA	
	FJ010	PLETINA TOMA TIERRA 0,5MM INTER.	
	FJ015	ANCLAJE HOR. M12x140 (completo)	